FICHE TECHNIQUE

SABOTS SI

Sabot à ailes intérieures

Le sabot à ailes intérieures SI est une variante du sabot à ailes extérieures qui permet d'apporter une plus grande discrétion dans l'assemblage. Son utilisation permet de répondre à des cas particuliers tels les assemblages en coin.

Galva 20 µm	✓	✓	✓	✓

SABOTS SI | FICHE TECHNIQUE

Sabots à ailes intérieures

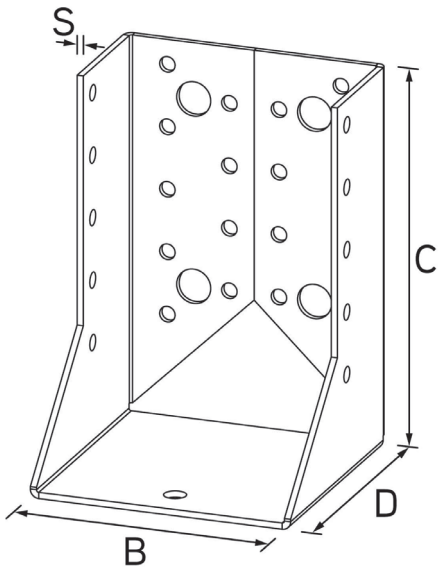

Description

Les sabots à ailes intérieures possèdent des attaches pliées vers l'intérieur qui permettent une fixation «invisible» sur la poutre maîtresse. Ils sont principalement utilisées dans les coins.

Galva 20 µm

Tailles disponibles

Code	Désignation		kg/	B	C	D	S	Aile 1 Ø 5	Aile 1 Ø 11 Ø 9*	Aile 2 Ø 5
SI060100	SI 60x100	50	16	60	100	70	2,0	8	4*	8
SI064128	SI 64x128	50	18	64	128	70	2,0	10	4	10
SI070125	SI 70x125	50	20	70	125	70	2,0	10	4	10
SI070155	SI 70x155	50	20	70	155	70	2,0	12	4	12
SI076152	SI 76x152	50	22	76	152	70	2,0	22	6	12
SI080120	SI 80x120	50	18	80	120	80	2,0	18	4	10
SI080180	SI 80x180	20	10	80	180	80	2,0	26	6	14
SI900205	SI 90x205	20	12	90	205	80	2,0	22	4	12
SI100140	SI 100x140	50	22	100	140	80	2,0	22	4	12
SI100170	SI 100x170	50	25	100	170	80	2,0	26	6	14
SI100200	SI 100x200	20	12	100	200	80	2,0	30	6	16
SI120160	SI 120x160	50	29	120	160	80	2,0	26	6	14
SI120190	SI 120x190	20	12	120	190	80	2,0	30	6	16
SI140180	SI 140x180	20	12	140	180	80	2,0	30	6	16
SI140210	SI 140x210	25	18	140	200	80	2,5	38	6	22
SI160200	SI 160x200	25	25	160	200	80	2,5	38	6	22
SI200240	SI 200x240	25	25	200	240	80	2,5	46	9	30

ALSAFIX se réserve le droit de modifier certaines caractéristiques techniques. Informations données à titre indicatif,
Alsafix ne serait être tenu responsable en cas de mise en œuvre sans calcul et essais préalables propres à chaque cas. Photos de présentation non contractuelles.

114a rue Principale
FR 67240 GRIES
Tél. +33 3 88 72 19 31
alsafix@alsafix.com
www.alsafix.com

SABOTS SI | FICHE TECHNIQUE

Sabots à ailes intérieures

Données techniques

Code	Désignation	$F_{z,bas\ min}^{TOT}$(kN)	$F_{z,bas\ max}^{TOT}$(kN)	$F_{z,bas\ min}^{PART}$(kN)	C $F_{z,bas\ max}^{PART}$(kN)
SI060100	SI 60x100	-	-	7,6	13,6
SI064128	SI 64x128	-	-	10,9	16,2
SI070125	SI 70x125	-	-	10,5	16,0
SI070155	SI 70x155	-	-	9,2	18,9
SI076152	SI 76x152	-	-	9,2	18,9
SI080120	SI 80x120	11,2	27,5	6,4	18,1
SI080180	SI 80x180	18,5	37,8	11,6	23,6
SI900205	SI 90x205	-	-	-	-
SI100140	SI 100x140	15,1	33,1	8,4	18,9
SI100170	SI 100x170	18,5	37,8	11,4	23,6
SI100200	SI 100x200	20,8	42,5	11,6	23,6
SI120160	SI 120x160	18,5	37,8	10,7	23,6
SI120190	SI 120x190	20,8	42,5	11,6	23,6
SI140180	SI 140x180	20,8	42,5	11,6	23,6
SI140210	SI 140x210	24,7	40,1	12,5	20,3
SI160200	SI 160x200	24,7	40,1	12,5	20,3
SI200240	SI 200x240	34,5	56,1	17,0	27,6

ALSAFIX se réserve le droit de modifier certaines caractéristiques techniques. Informations données à titre indicatif,
Alsafix ne serait être tenu responsable en cas de mise en œuvre sans calcul et essais préalables propres à chaque cas. Photos de présentation non contractuelles.

114a rue Principale
FR 67240 GRIES
Tél. +33 3 88 72 19 31
alsafix@alsafix.com
www.alsafix.com

SABOTS SI | FICHE TECHNIQUE

Sabots à ailes intérieures

Données techniques (suite)

				bois / bois					bois / béton			
Code	B	C	S	Nh	Nm	F1 kN	F2 kN	F3 kN	Nh	F1 kN	F2 kN	F3 kN
SI060100	60	100	2,0	-	-	-	-	-	4 x 9	-	-	-
SI064128	64	128	2,0	-	-	-	-	-	4	-	-	-
SI070125	70	125	2,0	-	-	-	-	-	4	-	-	-
SI070155	70	155	2,0	-	-	-	-	-	4	-	-	-
SI076152	76	152	2,0	-	-	-	-	-	4	-	-	-
SI080120	80	120	2,0	18	10	13,3	10,4	6,7	4	13,2	6,6	2,4
SI080180	80	180	2,0	26	14	30,0	20,5	8,4	6	13,2	6,6	1,4
SI900205	90	205	2,0	22	12	25,7	15,4	8,0	4	13,2	6,6	1,9
SI100140	100	140	2,0	22	12	24,5	15,9	8,4	4	13,2	6,6	1,9
SI100170	100	170	2,0	26	14	30,0	21,6	9,4	6	13,2	6,6	1,5
SI100200	100	200	2,0	30	16	33,8	27,4	10,2	6	13,2	6,6	1,2
SI120160	120	160	2,0	26	14	30,0	22,8	10,1	6	13,2	6,6	1,6
SI120190	120	190	2,0	30	16	33,8	28,6	11,1	6	13,2	6,6	1,3
SI140180	140	180	2,0	30	16	33,8	29,9	11,8	6	13,2	6,6	1,4
SI140210	140	210	2,0	38	22	40,1	39,2	14,4	6	19,8	9,9	2,9
SI160200	160	200	2,0	38	22	40,1	39,2	15,3	6	19,8	9,9	2,9
SI200240	200	240	2,0	46	30	56,1	55,2	21,4	6	19,8	9,9	2,0

bois / bois

bois / béton

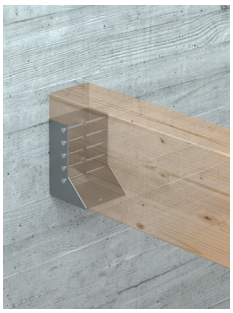

Les valeurs données à titre indicatif dans le cadre d'un clouage complet.

F1 kN **F2 kN** **F3 kN** **Nh = Nombre de trous Ø 5** **Nm = Nombre de trous Ø 9 ou Ø 13**

Produits associés

Cloueur pneumatique C 41/65 P1

Code : 12C3365M

Cloueur pneumatique F 40/65 G2

Code : 12AG3465MC

Pointes ancrage annelée galva HDG

Code : MAX4135G

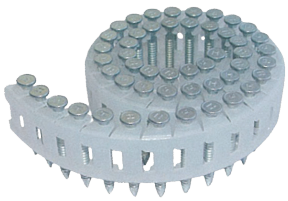

Ancrage avec gaz

Code : P3440356

ALSAFIX se réserve le droit de modifier certaines caractéristiques techniques. Informations données à titre indicatif,
Alsafix ne serait être tenu responsable en cas de mise en œuvre sans calcul et essais préalables propres à chaque cas. Photos de présentation non contractuelles.

114a rue Principale
FR 67240 GRIES
Tél. +33 3 88 72 19 31
alsafix@alsafix.com
www.alsafix.com